PRZEPUST P7
RYSUNEK KONSTRUKCYJNY
ŚCIAN CZOŁOWYCH
SKALA 1:20

WIDOK B-B
SKALA 1:20

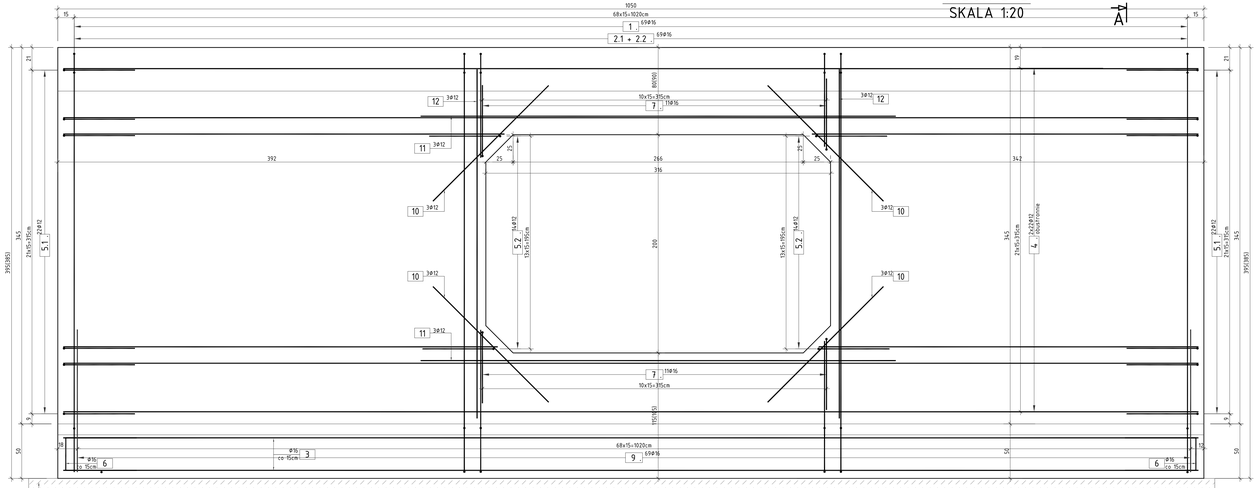

PRZEKRÓJ A-A
SKALA 1:20

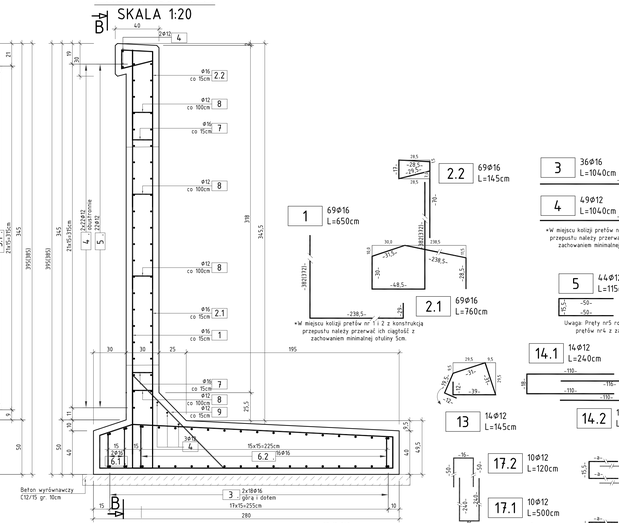

WIDOK Z GÓRY
SKALA 1:20

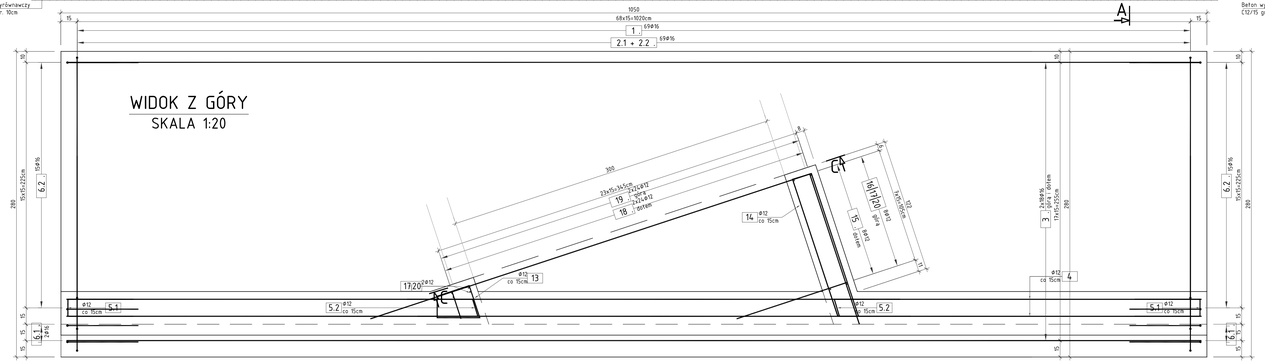

PRZEKRÓJ C-C
SKALA 1:20

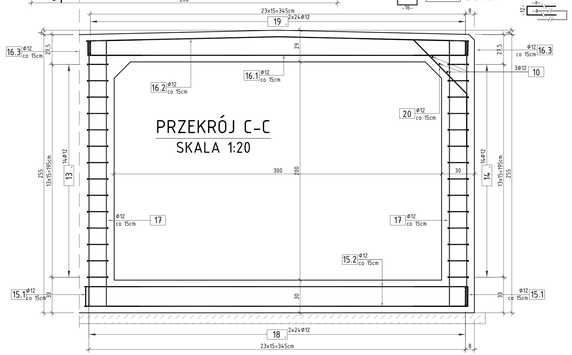

1 69Ø16 L=650cm

2.2 69Ø16 L=145cm

2.1 69Ø16 L=760cm

*W miejscu kolizji prętów nr 1 i 2 z konstrukcją przepustu należy przerwać ich ciągłość z zachowaniem minimalnej otuliny 5cm.

3 36Ø16 L=1040cm

4 49Ø12 L=1040cm

*W miejscu kolizji prętów nr 4 z konstrukcją przepustu należy przerwać ich ciągłość z zachowaniem minimalnej otuliny 5cm.

5 44Ø12 L=115cm

5.2 28Ø12 L=140cm

Uwaga: Pręty nr5 rozmieścić jako domykające powierzchnię prętów nr4 z zachowaniem minimalnej otuliny 5cm.

14.1 14Ø12 L=240cm

14.2 14Ø12 L=245cm

13 14Ø12 L=145cm

17.2 10Ø12 L=120cm

17.1 10Ø12 L=500cm

15.1 16Ø12 L=120cm

18 24Ø12
Wykonać z zestawy
a=26-145cm
Δ=5,2cm
aśr=85cm
Lśr=190cm

19 24Ø12
Wykonać z zestawy
a=26-145cm
Δ=5,2cm
aśr=85cm
Lśr=185cm

6.1 2Ø16
Wykonać 2 zestawy
a=29,5-34,5cm
Δ=5,0cm
aśr=32cm
Lśr=165cm

7 22Ø16 L=155cm
Uwaga: Pręty nr7 rozmieścić jako domykające powierzchnię prętów nr1 i 2 z zachowaniem minimalnej otuliny 5cm.

15.2 8Ø12
Wykonać z zestawy
a=107,0-425,5cm
Δ=60,8cm
Lśr=aśr=270cm

16.3 16Ø12 L=115cm

16.1 8Ø12
a=107,0-425,5cm
Δ=60,8cm
Lśr=aśr=270cm

20 10Ø12 L=170cm

6.2 16Ø16
Wykonać 2 zestawy
a=25,5-36,5cm
Δ=0,7cm
aśr=31cm
Lśr=165cm

10 12Ø12 L=150cm

11 6Ø12 L=450cm

12 6Ø12 L=320cm

9 69Ø12 L=220cm

8 40Ø12 L=45cm

*W miejscu kolizji prętów nr 9 z konstrukcją przepustu należy je dociąć zachowaniem minimalnej otuliny 5cm. Pręty nr 9 montować przed betonowaniem stopy fundamentowej.

16.2 8Ø12 L=425cm
Uwaga: Pręty nr16.3 dociąć do gabarytów ściany oporowej na budowie.

Zestawienie stali zbrojeniowej
DLA POJEDYŃCZEJ ŚCIANY OPOROWEJ

NR	Średnica	Długość	Ilość	Długość łączna Alt N	
	[mm]	[cm]	[szt.]	72	76
1	16	650	69		448,50
2.1	16	760	69		524,40
2.2	16	145	69		100,05
3	16	1040	36		374,40
4	12	1040	49	509,6	
5.1	12	115	44	50,6	
5.2	12	140	28	39,2	
6.1	16	165	4		6,60
6.2	16	165	32		52,80
7	16	155	22		34,10
8	12	45	40	18	
9	12	220	69	151,8	
10	12	150	12	18	
11	12	450	6	27	
12	12	320	6	19,2	
13	12	145	14	20,3	
14.1	12	240	14	33,6	
14.2	12	245	14	34,3	
15.1	12	120	16	19,2	
15.2	12	270	8	21,6	
16.1	12	270	8	21,6	
16.2	12	425	8	34	
16.3	12	115	16	18,4	
17.1	12	500	10	50	
17.2	12	120	10	12	
18	12	190	48	91,2	
19	12	185	48	88,8	
20	12	170	10	17	
Długość łączna		[m]		1295,40	1540,85
Masa 1m		[kg/m]		0,888	1,578
RAZEM		[kg]		1150,1	2432,0
OGÓŁEM STALI		[kg]		**3582,1**	

WYKONAĆ X2

ZESTAWIENIE MATERIAŁÓW DLA POJEDYŃCZEJ ŚCIANY OPOROWEJ

stal A-IIIN — ilmwg zestawienia
beton konstrukcyjny C25/30 — $V_{NETO(1/2)}$=31,0 [m³]
beton niekonstrukcyjny C12/15 — $V_{NETO(1/2)}$=3,5 [m³]
deskowanie — F_{MAX}=177,0 [m²]

WYKONAĆ X2

UWAGA
1. Rysunek rozpatrywać razem z rysunkiem widoku ogólnego oraz zbrojeniem płyty zespalającej.
2. Wymiary prętów podano w osiach.
3. Promienie gięć prętów zgodne z PN-91/B-10042.
4. Rozkład zbrojenia dostosować do położenia konstrukcji przepustu.
5. NA RYSUNKU ZESTAWIONO MATERIAŁY POTRZEBNE DO WYKONANIA JEDNEJ ŚCIANY CZOŁOWEJ. NALEŻY WYKONAĆ 2 ŚCIANY.
6. Wielkości podane w nawiasach dotyczą ściany oporowej wylotu

otulina min. 5cm

SMP projektanci sp.j.
SMP Projektanci Sp. j.
ul. Głuchowska 1
60-101 Poznań
www.smp.poznan.pl
e-mail: biuro@smp.poznan.pl
tel. 61 861 98 30, fax. 61 861 06 44
NIP 779-23-71-248 REGON 301375359

Inwestor: Wielkopolski Zarząd Dróg Wojewódzkich w Poznaniu
ul. Wilczak 51, 61-623 Poznań

Nazwa inwestycji: Rozbudowa drogi wojewódzkiej nr 123 Huta Szklana - droga krajowa nr 22 (Przesieki), na odcinku od skrzyżowania w m. Huta Szklana do końca obszaru zabudowanego m. Kuźnica Zelichowska (km ~9+200,00)

Branża:	Stadium dokumentacji	
MOSTOWA	PW	

Stanowisko	Imię i nazwisko	Nr uprawnień specjalność	Podpis
Projektant	mgr inż. Waldemar Zagożdżon	WKP/0123/POOM/13 mostowa	
Opracował	mgr inż. Dawid Zuchiński		
Opracował	mgr inż. Grzegorz Gryczka		
Sprawdzający	mgr inż. Bronisław Tuburski	WKP/0344/POOM/13 mostowa	

Tytuł rysunku: PRZEPUST P7 RYSUNEK KONSTRUKCYJNY ŚCIAN CZOŁOWYCH

Nr: 7.7

Nr umowy: S35/61-WZP/T5 | Data opracowania: 07/2016 | Skala: 1:50